公差等级	✓		
尺寸范围	A级	B级	C级
0-50	±0.05	±0.10	±0.15
>50-100	±0.10	±0.15	±0.20
>100-150	±0.15	±0.20	±0.50
>150-200	±0.20	±0.30	±0.80
>200-300	±0.25	±0.50	±1.20
>300-500	±0.30	±0.80	±2.0
>500以上	±0.50	±1.20	±3.0

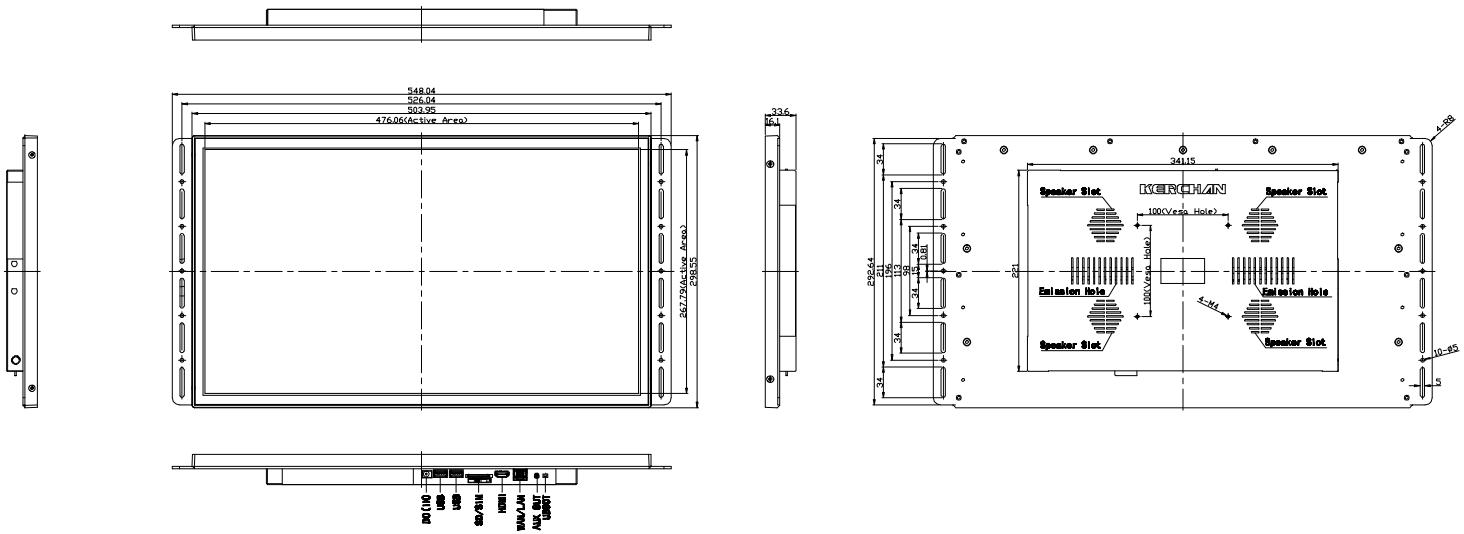

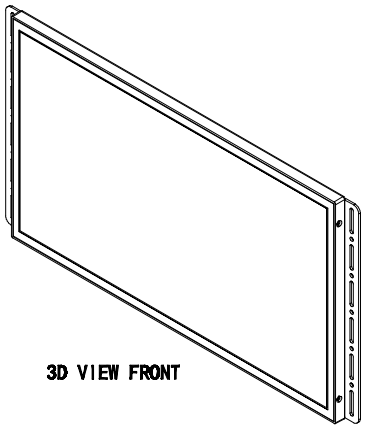

3D VIEW FRONT

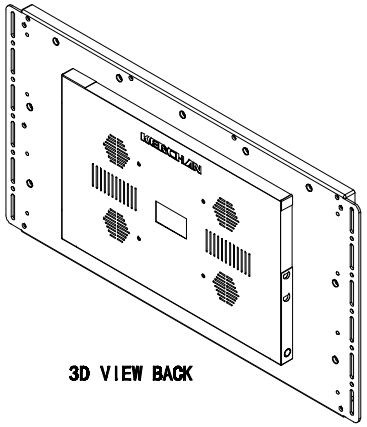

3D VIEW BACK

NOTE:
1、This product is 21.5 inch advertising machine.

KERCHAN
Professional Innovation
Kerchan Technology Group Limited

更改说明及标注 Description		ECN号 ECN No.	签名 Signed	日期 Date	版本号 Rev	单位 Unit	比例 Scale	图号 Drawing No.	SAD2150P-002
					A/0	MM	1:1	物料编码 Material No.	xxxxxxxx
设计 Designed By	JOE	日期 Date		20191009	第 1 页 共 1 页 Sheet 1 of 1			名称 Name:	SAD2150KD advertising product drawing
审核 Checked By		日期 Date			图形识别符号 Graphic identification symbols				
批准 Approved By		日期 Date							